ARTICOLO / ITEM

# BOT. MELANIE SPIRITS 700 FVL 10 *

bruni glass
a berlin packaging company
www.bruniglass.com

Colore :
Color : BIANCO EXTRA

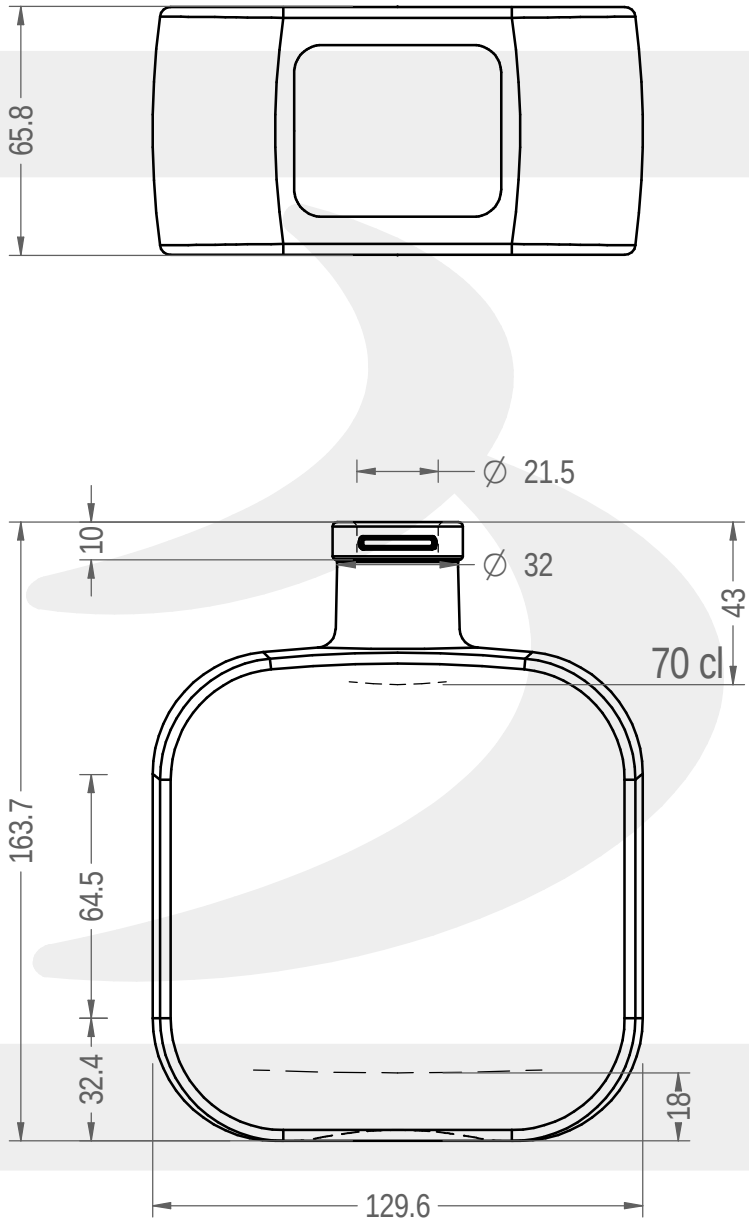


SCALA:
SCALE: 1:2

| | | | |
|---|---|---|---|
| Capacità R.B. (c.c.) :<br>Brimful cap. (c.c.) : | 732 | Peso vetro (gr):<br>Glass weight (gr): | 800 |
| Altezza tot (mm):<br>Total height (mm): | 163.7 | Bocca:<br>Finish: | FASCETTA VINOLOK |
| Diametro corpo (mm):<br>Body diameter (mm): | 129.6 | Min. foro passante (mm):<br>Minimum through bore (mm): | 19 |

LE QUOTE SONO ESPRESSE IN mm
DIMENSIONS ARE EXPRESSED IN mm

COD. ARTICOLO / ITEM CODE
**25117D2**

Data ultimo aggiornamento / Last update: 04/03/2020
Origine / Source: 25117